Cambium Networks™

cnPilot Enterprise Indoor Series

Intended Use

The Cambium Networks cnPilot Enterprise Indoor series (E-Series) of radio products supports data transmission over Point to MultiPoint (PMP) microwave links. This radio equipment is intended for professional applications for fixed indoor installations only. These radios contain an integrated antenna.

https://www.cambiumnetworks.com/guides
https://learning.cambiumnetworks.com
https://support.cambiumnetworks.com

Cambium Networks Ltd, Unit B2 Linhay Business Park, Eastern Road
Ashburton, Devon, TQ13 7UP, United Kingdom

Installation & Operation

CA US UK IE NO

Installation and operation of this product is complex, Cambium therefore recommends professional installation and management of the system to ensure that operation complies with the regulations of the region where the product is installed. Please follow the instructions in this leaflet. Further guidance on installation and operation is available in the product user guide, see web-links.

The installer must have sufficient skills, knowledge and experience to perform the installation task and is responsible for:
- Familiarity with current applicable national regulations including radio regulations, electrical installation regulations and surge protection regulations
- Installation in accordance with Cambium Networks instructions
- Confirming that the equipment settings are compliant with national or regional regulations

Please observe the following important instructions during installation. This will set the equipment in compliance with national regulatory regulations.
- Ensure that the cnPilot E-Series equipment is fitted with the latest firmware version (System Release 3.x.y or later). The software is available from the Cambium Support Centre web site.
- During equipment set-up, verify that the correct region code is set (the region code is pre-set in the factory for EU products) and then select the correct country code for the particular country where the product is being deployed.

Changes or modifications not expressly approved by Cambium Networks could void the user's authority to operate the equipment and will void the manufacturer's warranty.

Product Safety information - Observe the following safety rules:

- Always power down and unplug the equipment before servicing. The cnPilot power supply is the primary disconnect device.
- Strong radio frequency (RF) fields will be present close to the antenna when the transmitter is on. Always turn off the power to the cnPilot E-Series device before undertaking maintenance activities in front of the antenna.
  - Observe the minimum safe distance limit for E-Series products provided below.
  - Ensure that equipment is installed in a position avoiding any radiation hazard to humans.
- It is the user's responsibility to install the equipment in accordance with national regulations. It is recommended that installation be contracted to a professional installer.
- Always use the specified cnPilot E-Series platform power supply units (PSU) to power the equipment. Failure to use the specified Cambium supplied PSU could result in equipment damage and may cause a safety hazard.
- The indoor unit enclosure may be hot to the touch when in operation..

US

Operation in the USA

This device complies with Part 15 of the FCC Rules. Operation is subject to the following two conditions.
1. This device may not cause harmful interference, and
2. This device must accept any interference received, including interference that may cause undesired operation.

For product available in the USA market, only channels 1 to 11 for the 2.4GHz band can be operated. Selection of other channels is not possible. This device is restricted to indoor use.

Important Note:
FCC Radiation Exposure Statement:

This equipment complies with FCC radiation exposure limits set forth for an uncontrolled environment. This equipment should be installed and operated with minimum distance of 20 cm (7.87 inches) between the radiator & your body. This equipment has been tested and found to comply with the limits for a Class B digital device, pursuant to Part 15 of the FCC Rules. These limits are designed to provide reasonable protection against harmful interference in a residential installation. This equipment generates, uses and can radiate radio frequency energy and, if not installed and used in accordance with the instructions, may cause harmful interference to radio communications. However, there is no guarantee that interference will not occur in a particular installation. If this equipment does cause harmful interference to radio or television reception, which can be determined by turning the equipment off and on, the user is encouraged to try to correct the interference by one of the following measures:
- Reorient or relocate the device.
- Increase the separation between the equipment and receiver.
- Connect the equipment into an outlet on a circuit different from that which the receiver is connected.
- Consult the dealer or an experienced radio/TV technician for help.

Operation in Canada

CA

ISED Statement:

This device complies with 'Innovation, Science and Economic Development (ISED) Canada' license-exempt RSS standard(s). Operation is subject to the following two conditions: (1) this device may not cause interference, and (2) this device must accept any interference, including interference that may cause undesired operation of the device.

Le présent appareil est conforme aux CNR d'Industrie Canada applicables aux appareils radio exempts de licence. L'exploitation est autorisée aux deux conditions suivantes : (1) l'appareil ne doit pas produire de brouillage, et (2) l'utilisateur de l'appareil doit accepter tout brouillage radioélectrique subi, même si le brouillage est susceptible d'en compromettre le fonctionnement.
For product available in the Canada market, only channels 1 to 11 can be operated. Selection of other channels is not possible.

Pour les produits disponibles aux Canada du marché, seul le canal 1 à 11 peuvent être exploités. Sélection d'autres canaux n'est pas possible.

Operation in the band 5150–5250 MHz is only permitted for indoor use, to reduce the potential for harmful interference to co-channel mobile satellite systems.

les dispositifs fonctionnant dans la bande 5150-5250 MHz sont réservés uniquement pour une utilisation à l'intérieur afin de réduire les risques de brouillage préjudiciable aux systèmes de satellites mobiles utilisant les mêmes canaux.

For indoor use only. Pour une utilisation en intérieur uniquement.

Important Note:
ISED Radiation Exposure Statement: This equipment complies with IC RSS-102 radiation exposure limits set forth for an uncontrolled environment. This equipment should be installed and operated with minimum distance 20 cm between the radiator & your body.

Cet équipement est conforme aux limites d'exposition aux rayonnements IC établies pour un environnement non contrôlé. Cet équipement doit être installé et utilisé avec un minimum de 20 cm de distance entre la source de rayonnement et votre corps.

Operation in the EU

UK IE NO CE

Frequency Bands, Maximum Operating Power, Safe distance

In the EU, the 2.4 GHz / 5 GHz dual band cnPilot E-Series products operate in the following frequency bands up to the maximum power shown:

Operating Frequency Band	EU Standard	Maximum Power Limit (EIRP)	Permitted usage	Units that support this frequency band
2401 – 2483 MHz	EN 300 328	100mW / 20dBm	Available for general usage within all EU nations	All cnPilot E-Series
5470 – 5725 MHz	EN 301 893	1 Watt / 30 dBm	Available for general usage within all EU nations	All cnPilot E-Series

For cnPilot E-Series products deployed in the EU, the minimum safe distance between the equipment and humans is 12 cm.

Restrictions & requirements for authorization for use
- This equipment is for Indoor use only.
- The cnPilot E-Series products can be configured to operate in unlicensed frequency bands subject to frequency planning within individual countries. Operators / End users must ensure that the equipment is installed and operated in accordance with the regulations applicable to the country of operation.

Simplified EU Declaration of Conformity

Hereby, the manufacturer Cambium Networks Ltd, declares that the radio equipment types cnPilot e410 / cnPilot e600 are in compliance with Directive 2014/53/EU. The full text of the EU declaration of conformity is available at the following internet address: http://www.cambiumnetworks.com/eu_dofc

Waste Electrical and Electronic Equipment (WEEE) Directive

Do not dispose of Electronic and Electric Equipment or Electronic and Electric Accessories with your household waste. In some countries or regions, collection systems have been set up to handle waste of electrical and electronic equipment. In European Union countries, please contact your local equipment supplier representative or Cambium Networks Support Centre for information about the waste collection system in your country.

Určení

CZ

Rádiová zařízení řady Cambium Networks cnPilot Enterprise Indoor Wall Plate (řada E) podporují přenos dat po mikrovlnných spojích Point to MultiPoint (PMP). Slouží k profesionálnímu užití a výhradně k interiérovému umístění. Tato rádiová zařízení se dodávají s integrovanou anténou.

Instalace a provoz

Instalace a provoz tohoto zařízení jsou poměrně komplexní. Společnost Cambium tedy doporučuje odbornou montáž a správu systému, která mimo jiné zajistí soulad provozu s platnými předpisy regionu, kde se zařízení provozuje. Dodržujte pokyny uvedené v tomto letáku. Další pokyny ohledně instalace a provozu naleznete v uživatelské příručce k zařízení.

Pracovník zajišťující montáž musí být dostatečně kvalifikovaný a je zodpovědný za:
- Znalost příslušných platných národních předpisů včetně předpisů o rádiovém provozu, elektrických instalacích a ochraně proti přepětí
- Montáž podle pokynů společnosti Cambium Networks
- Ověření souladu nastavení zařízení s národními a regionálními předpisy

Během montáže dodržujte uvedené pokyny. Zajistíte tím soulad zařízení s národními předpisy.
- Ověřte u zařízení cnPilot řady E aktuálnost firmwaru (System Release 3.x.y nebo novější). Software je k dispozici na stránce centra podpory Cambium.
- Při nastavování zařízení zkontrolujte správnost kódu regionu (u produktů z EU se kód regionu přednastavuje při výrobě) a pak podle umístění zařízení nastavte správný kód země.

Úpravy nebo změny, které nejsou výslovně schváleny společností Cambium Networks, by mohly způsobit, že uživatel již nebude oprávněn zařízení provozovat, a zneplatnit záruku výrobce.

Bezpečnostní informace k produktu: Dodržujte tyto bezpečnostní pokyny

- Před servisními zásahy vždy zařízení vypněte a odpojte. Odpojení se provádí primárně prostřednictvím napájecího zdroje cnPilot.
- Zapnutý vysílač vydává v blízkosti antény silné radiofrekvenční záření. Před prováděním údržby v prostoru před anténou vždy zařízení cnPilot řady E vypněte.
  - U produktů řady E dodržujte níže uvedenou minimální bezpečnou vzdálenost.
  - Umístěte zařízení tak, abyste škodlivému záření nikoho nevystavili.
- Za instalaci v souladu s národními předpisy zodpovídá uživatel. Instalaci doporučujeme svěřit odborníkům.
- K napájení zařízení vždy používejte určený napájecí zdroj (PSU) platformy cnPilot řady E. Pokud určený zdroj PSU dodaný společností Cambium nepoužijete, může dojít k poškození zařízení a ohrožení bezpečnosti.
- Kryt interiérové jednotky může být při provozu horký.

Provoz v EU

CE

Frekvenční pásma, maximální provozní výkon, bezpečná vzdálenost

V EU se dvoupásmová zařízení 2,4/5 GHz cnPilot řady E provozují v těchto frekvenčních pásmech a s uvedeným maximálním provozním výkonem:

Provozní frekvenční pásmo	Standard EU	Maximální povolený výkon (EIRP)	Povolené užití	Zařízení podporující toto frekvenční pásmo
2401 – 2483 MHz	EN 300 328	100mW / 20dBm	Určeno pro obecné užití ve všech zemích EU	Všechna zařízení cnPilot řady E
5470 – 5725 MHz	EN 301 893	1 W / 30 dBm	Určeno pro obecné užití ve všech zemích EU	Všechna zařízení cnPilot řady E

U zařízení cnPilot řady E instalovaných v EU je minimální bezpečná vzdálenost mezi zařízením a osobami 12 cm.

Omezení a požadavky na povolení k použití

Toto zařízení je určené pouze k venkovnímu použití.
- Zařízení cnPilot řady E můžete provozovat v bezlicenčních frekvenčních pásmech v souladu s určenými frekvencemi v jednotlivých zemích. Provozovatelé a koncoví uživatelé musí zajistit, že se zařízení bude instalovat i provozovat v souladu s předpisy platnými v dané zemi.

Zjednodušené prohlášení o shodě pro EU

Výrobce Cambium Networks Ltd tímto prohlašuje, že rádiová zařízení typu cnPilot e410 / cnPilot e600 splňují požadavky směrnice 2014/53/EU. Úplné znění EU prohlášení o shodě je k dispozici na internetové adrese http://www.cambiumnetworks.com/eu_dofc

Směrnice o odpadních elektrických a elektronických zařízeních (OEEZ)

Nevyhazujte elektrická a elektronická zařízení ani elektrické a elektronické příslušenství do domovního odpadu. V některých zemích a regionech fungují systémy zajišťující sběr odpadních elektrických a elektronických zařízení. V zemích Evropské unie kontaktujte zástupce svého dodavatele zařízení nebo centrum podpory společnosti Cambium Networks a požádejte o informace o systému sběru odpadu ve své zemi.

Usage prévu

FR

Les radios série cnPilot Entreprise Indoor Wall Plate (série E) de Cambium Networks prennent en charge la transmission des données sur liaisons par micro-onde point-à-multipoints (PMP). Cet équipement radio est destiné aux applications professionnelles pour installations intérieures fixes uniquement. Ces radios sont équipées d'une antenne intégrée.

Installation et fonctionnement

L'installation et l'utilisation de ce produit sont complexes, et Cambium recommande de faire appel à un professionnel pour effectuer l'installation et la gestion du système, cela permettra de s'assurer que son fonctionnement soit conforme aux règlements de la région dans laquelle le produit est installé. Merci de suivre les instructions contenues dans cette fiche. D'autres directives sur l'installation et le fonctionnement sont disponibles dans le guide de l'utilisateur du produit.

L'installateur doit disposer de toutes les compétences, connaissances et expériences pour effectuer l'installation, et il sera responsable des éléments suivants:
- Sa familiarité avec les réglementations nationales applicables en cours, incluant les normes de radio, les normes d'installation électrique, et les normes de protection contre les surtensions
- L'installation en conformité avec les instructions de Cambium Networks
- La confirmation que les réglages de l'équipement sont conformes aux réglementations nationales ou régionales

Veuillez observer les importantes instructions suivantes lors de l'installation. Cela permettra de régler l'équipement conformément aux réglementations nationales.
- S'assurer que la dernière version du micrologiciel (version système 3.x.y ou supérieure) est installée sur l'équipement cnPilot série E. Le logiciel est disponible sur le site Internet du Centre d'assistance de Cambium.
- Au cours de l'installation de l'équipement, vérifier que le code région correct est défini (le code région est prédéfini en usine pour les produits de l'UE), puis sélectionner le code pays correct pour le pays où le produit est en cours de déploiement.

Les changements ou modifications qui ne sont pas expressément approuvés par Cambium Networks peuvent faire perdre à l'utilisateur son droit d'utiliser l'équipement et annuler la garantie du fabricant.

Informations de sécurité du produit

Veuillez vous conformer aux règles de sécurité suivantes:
- S'assurer de toujours mettre hors tension et débrancher l'équipement avant l'entretien. L'alimentation du cnPilot est le dispositif de déconnexion primaire.
- De forts champs de rayonnement radio (RF) sont présents près de l'antenne lorsque l'émetteur est en marche. Toujours mettre hors tension l'appareil cnPilot série E avant d'entreprendre des activités de maintenance devant l'antenne.
  - Respecter la limite de distance minimale de sécurité pour les produits série E indiquée ci-dessous.
  - S'assurer que l'équipement est installé dans une position permettant d'éviter tout risque de radiation chez l'homme.
- Il est de la responsabilité de l'utilisateur d'installer l'équipement conformément aux réglementations nationales. Il est recommandé de faire effectuer l'installation par un installateur professionnel.
- Toujours utiliser les unités d'alimentation (PSU) spécifiées de la plate-forme cnPilot série E pour alimenter l'équipement. Le fait de ne pas utiliser le PSU fourni par Cambium pourrait endommager l'équipement et entraîner un risque pour la sécurité.
- L'enveloppe de l'unité intérieure peut être chaude au toucher lorsqu'elle est en marche.

Opération au sein de l'UE

CE

Bandes de fréquences, Puissance maximale de fonctionnement, Distance de sécurité

Au sein de l'UE, Les produits série cnPilot série E bi-bande 2,4 GHz / 5 GHz fonctionnent sur les bandes de fréquences suivantes jusqu'à la puissance maximale indiquée:

Bande de fréquences de fonctionnement	Norme UE	Limite de puissance maximale (PIRE)	Usage permis	Unités prenant en charge cette bande de fréquences
2401 – 2483 MHz	EN 300 328	100mW / 20dBm	Disponible pour usage général dans tous les pays de l'UE	Toutes les cnPilot séries E
5470 – 5725 MHz	EN 301 893	1 Watt / 30 dBm	Disponible pour usage général dans tous les pays de l'UE	Toutes les cnPilot séries E

Pour les produits cnPilot série E déployés au sein de l'UE, la distance minimale de sécurité entre l'équipement et les personnes est de 12 cm.

Restrictions et exigences pour l'autorisation d'utilisation:

- Cet équipement est réservé à un usage extérieur uniquement.
- Les produits de cnPilot série E peuvent être configurés pour fonctionner sur des bandes de fréquences sans licence, sous réserve de la planification des fréquences de chaque pays. Les opérateurs/utilisateurs doivent s'assurer que l'équipement est installé et exploité conformément à la réglementation en vigueur dans le pays d'opération.

Déclaration de conformité de l'UE simplifiée:

Par les présentes, le fabricant Cambium Networks Ltd, déclare que les équipements radio type cnPilot e410 /cnPilot e600 sont en conformité avec la Directive 2014/53/UE. Le texte complet de la déclaration de conformité de l'UE est disponible à l'adresse Internet suivante : http://www.cambiumnetworks.com/eu_dofc

Directive Déchets d'Équipements Électriques et Électroniques (DEEE)

Merci de ne pas jeter l'équipement électronique et électrique ou les accessoires électroniques et électriques avec vos déchets ménagers. Dans certains pays ou régions, des systèmes de collecte ont été mis en place pour gérer les déchets d'équipements électriques et électroniques. Dans les pays de l'Union européenne, veuillez contacter votre représentant local fournisseur d'équipements ou votre Centre d'assistance Cambium Networks pour plus d'informations sur le système de collecte des déchets de votre pays.

Verwendungszweck

DE

Cambium Networks cnPilot Enterprise Indoor Wall Plate (E-Serie) unterstützen die Datenübertragung über Point-to-Multipoint (PMP)-Mikrowellenverbindungen. Sie sind nur für den professionellen Einsatz in stationären Installationen in Innenräumen bestimmt. Diese Funkgeräte enthalten eine integrierte Antenne.

Installation & Betrieb

Die Installation und der Betrieb dieses Produkts sind komplex. Cambium empfiehlt daher eine professionelle Installation und Verwaltung des Systems, um sicherzustellen, dass der Betrieb den regionalen Vorschriften am Installationsort des Produktes entspricht. Bitte beachten Sie die Hinweise in diesem Produktblatt. Weitere Informationen zur Installation und zum Betrieb finden Sie im Produkthandbuch, siehe Web-Links.

Der Installateur muss über die erforderlichen Fähigkeiten, Kenntnisse und Erfahrungen verfügen, um die Installation durchführen zu können, und ist für Folgendes verantwortlich:
- Kenntnis der aktuell geltenden nationalen Vorschriften, einschließlich Vorschriften für Funk, elektrische Installationen und Überspannungsschutz
- Installation gemäß den Anleitungen und Hinweisen von Cambium Networks
- Bestätigung, dass die Einstellungen der Anlage den nationalen oder regionalen Bestimmungen entsprechen

Bitte beachten Sie bei der Installation die folgenden wichtigen Hinweise. Dadurch wird die Anlage in Übereinstimmung mit den nationalen gesetzlichen Bestimmungen gebracht.
- Stellen Sie sicher, dass die Geräte der cnPilot E-Serie über die neueste Firmware-Version (System Release 3.x.y oder höher) verfügen. Die Software ist auf der Webseite des Cambium Support Center erhältlich.
- Vergewissern Sie sich während der Einrichtung des Geräts, dass der richtige Regionalcode eingestellt ist (für EU-Produkte ist der Regionalcode werkseitig voreingestellt), und wählen Sie dann den richtigen Ländercode für das jeweilige Land aus, in dem das Produkt eingesetzt wird.

Änderungen oder Modifikationen, die nicht ausdrücklich von Cambium Networks genehmigt wurden, können die Berechtigung des Benutzers zum Betrieb des Geräts aufheben und die Garantie des Herstellers aufheben.

Informationen zur Produktsicherheit

Beachten Sie die folgenden Sicherheitshinweise:
- Schalten Sie das Gerät vor Wartungsarbeiten immer aus und ziehen Sie den Netzstecker. Das cnPilot-Netzteil ist das primäre Gerät zur Trennung der Stromversorgung.
- In der Nähe der Antenne sind starke Hochfrequenzfelder vorhanden, wenn der Transmitter eingeschaltet ist. Schalten Sie Funkmodule der cnPilot E-Serie immer aus, bevor Sie Wartungsarbeiten vor der Antenne durchführen.
  - Beachten Sie den unten angegebenen Mindestsicherheitsabstand für Produkte der E-Serie.
  - Stellen Sie sicher, dass das Gerät so installiert ist, dass keine Strahlengefährdung für den Menschen besteht.
- Es liegt in der Verantwortung des Benutzers, das Gerät gemäß den nationalen Vorschriften zu installieren. Es wird empfohlen, die Installation von einem professionellen Installateur durchführen zu lassen.
- Verwenden Sie für die Stromversorgung der Funkmodule der cnPilot E-Serie immer die angegebenen Netzteile (PSU). Wenn Sie das von Cambium bereitgestellte Netzteil nicht verwenden, kann dies zu Geräteschäden und Sicherheitsrisiken führen.
- Das Gehäuse der Indoor Unit kann während des Betriebs heiß werden.

Betrieb in der EU

CE

Frequenzbänder, maximale Betriebsleistung, Sicherheitsabstand

In der EU arbeiten die 2,4 GHz-/5 GHz-Dualband-Funkmodule der cnPilot E-Serie in den folgenden Frequenzbändern bis zur angegebenen maximalen Leistung:

Betriebs-frequenzband	EU-Standard	Maximale Leistungsgrenze (EIRP)	Zulässigkeit	Geräte, die dieses Frequenzband unterstützen
2401 – 2483 MHz	EN 300 328	100mW / 20dBm	Verfügbar für den allgemeinen Gebrauch in allen EU-Ländern	Alle Modelle der cnPilot E-Serie
5470 – 5725 MHz	EN 301 893	1 W/30 dBm	Verfügbar für den allgemeinen Gebrauch in allen EU-Ländern	Alle Modelle der cnPilot E-Serie

Für in der EU eingesetzte Geräte der cnPilot E-Serie beträgt der minimale Sicherheitsabstand zwischen Gerät und Mensch 12 cm.

Einschränkungen & Anforderungen für die Zulassung zur Nutzung

- Dieses Gerät ist nur für den Gebrauch im Freien bestimmt.
- Die Funkmodule der cnPilot E-Serie können für den Betrieb in nicht lizenzierten Frequenzbändern konfiguriert werin, die der Frequenzplanung in den einzelnen Ländern unterliegen. Betreiber/Endnutzer müssen sicherstellen, dass das Gerät in Übereinstimmung mit den für das Betriebsland geltenden Vorschriften installiert und betrieben wird.

Vereinfachte EU-Konformitätserklärung

Hiermit erklärt der Hersteller Cambium Networks Ltd, dass die Funkgerätetypen cnPilot e410 / cnPilot e600 der Richtlinie 2014/53/EU entsprechen. Der vollständige Text der EU-Konformitätserklärung ist unter folgender Internetadresse verfügbar: http://www.cambiumnetworks.com/eu_dofc.

Richtlinie für Elektro- und Elektronikaltgeräte (WEEE)

Bitte entsorgen Sie elektronische und elektrische Geräte oder elektronisches und elektrisches Zubehör nicht im Hausmüll. In einigen Ländern oder Regionen wurden Sammelsysteme zur Behandlung des Abfalls von Elektro- und Elektronikgeräten eingerichtet. In den Ländern der Europäischen Union wenden Sie sich bitte an Ihren lokalen Gerätelieferanten oder das Cambium Networks Support Center, um Informationen über das Abfallsammelsystem in Ihrem Land zu erhalten.

Rendeltetésszerű használat

HU

A Cambium Networks cnPilot Enterprise Indoor Wall Plate (E-Series) rádiótermékei Point-to-MultiPoint (PMP) mikrohullámú kapcsolaton keresztüli adatátvitelt támogatnak. Ez a rádióberendezés kizárólag professzionális, beltéri, rögzített telepítési környezetekben használandó. Ezek a rádiók beépített antennát tartalmaznak.

Telepítés és üzemeltetés

A termék telepítése és üzemeltetése összetett; a Cambium emiatt javasolja, hogy a termék üzembe helyezési régiójában érvényes előírásoknak való megfelelés érdekében szakember telepítse és kezelje a rendszert. Kérjük, a jelen tájékoztatóban megadott utasítások szerint járjon el. A telepítéshez és üzemeltetéshez további útmutatást a termék használói útmutatójában; lásd a webes hivatkozásokon.

A telepítőnek rendelkeznie kell a szükséges képességekkel, ismeretekkel és tapasztalattal a telepítés elvégzéséhez, és a következőkért felelős:
- Az aktuális vonatkozó országos előírások, így a rádiókkal, az elektromos berendezések telepítésével, a túlfeszültség-védelemmel és a magaslatokon végzett munkával kapcsolatos előírások ismerete
- Telepítés a Cambium Networks útmutatása szerint
- Meggyőződés arról, hogy a berendezés beállításai megfelelnek az országos vagy regionális előírásoknak

A telepítés során vegye figyelembe az alábbi fontos utasításokat! Ezáltal fog a berendezés megfelelni az országos előírásoknak.
- Győződjön meg arról, hogy a cnPilot E-Series berendezés a legújabb firmware-verzióval van ellátva (3.x.y vagy újabb rendszerkiadás). A szoftvert a Cambium Support Centre webhelyén.
- A berendezés beállításakor ellenőrizze, hogy a megfelelő régiókód van-e beállítva (amely az EU-s termékek esetében a gyári beállítás részeként előre meg van adva), majd válassza ki az üzembe helyezés országának megfelelő országkódot.

A Cambium Networks által kifejezetten jóvá nem hagyott változások és változtatások esetén a használó jogosultsága a berendezés üzemeltetésére megszűnhet, a gyártói garancia pedig érvénytelenné válik.

Termékbiztonsági információk

Tartsa szem előtt a következő biztonsági előírásokat:
- Javítás előtt mindig kapcsolja ki a berendezést, valamint szüntesse meg annak áramellátását! Az elsődlegesen leválasztandó eszköz a cnPilot tápegysége.
- A jeladó működésekor az antennához közel erős rádiófrekvenciás (RF) mezők vannak. Az antenna előtt végzett karbantartási műveletek előtt mindig kapcsolja ki a cnPilot E-Series eszköz áramellátását!
  - Ügyeljen az E-Series termékekhez alább megadott minimális biztonsági távolság tartására!
  - Ügyeljen arra, hogy a berendezést olyan helyzetben telepítsék, hogy az ne jelentsen sugárzásveszélyt az emberekre!
- A berendezés országos előírásoknak megfelelő telepítéséről a felhasználónak kell gondoskodnia. Ajánlott a telepítésre szakképzett telepítőt szerződtetni.
- Működés közben a beltéri egység burkolata megérintve forró lehet.
- Ha beltéri környezetnek kitett összekötettésekhez nem beltéri használatra való kábeleket használnak, az veszélyes lehet. A Cambium által javasolt kábelket telepítse.

EU-beli üzemeltetés

CE

Frekvenciasávok, maximális működési teljesítmény, biztonságos távolság

Az EU-ban a kétsávú (2,4 GHz / 5 GHz) cnPilot E-Series szériájú termékek a következő frekvenciasávokban működnek, legfeljebb a feltüntetett maximális teljesítményig:

Működési frekvenciasáv	EU-szabvány	Maximális teljesítménykorlát (EIRP)	Engedélyezett használat	Ezt a frekvenciasávot támogató egységek
2401–2483 MHz	EN 300 328	100mW / 20dBm	Általánosan használható minden EU-tagállamban	A cnPilot E-Series széria minden tagja
5470–5725 MHz	EN 301 893	1 watt/30 dBm	Általánosan használható minden EU-tagállamban	A cnPilot E-Series széria minden tagja

Az EU-ban üzembe helyezett cnPilot E-Series termékek esetén a berendezés és az emberek közötti minimális biztonságos távolság 12 cm.

Korlátozások és előírások a használat engedélyezéséhez

- A berendezés csak kültéri környezetben használandó.
- A cnPilot E-Series termékek licenceletlen frekvenciasávokban való működésre konfigurálhatók; ezekre az egyes országokban frekvenciatervezés vonatkozhat. A működtetőknek vagy végfelhasználóknak gondoskodniuk kell arról, hogy a berendezés telepítése és működtetése az adott országra vonatkozó szabályoknak megfelelően történjen.

Egyszerűsített EU-s megfelelőségi nyilatkozat

A gyártó (Cambium Networks Ltd) ezúton kijelenti, hogy a cnPilot e410 / cnPilot e600 típusú rádióberendezések megfelelnek a 2014/53/EU irányelvnek. Az EU-s megfelelőségi nyilatkozat teljes szövege a következő webhelyen található: http://www.cambiumnetworks.com/eu_dofc

Az elektromos és elektronikus berendezések hulladékairól szóló irányelv

Elektromos és elektronikus berendezéseket vagy tartozékokat ne helyezzen a háztartási szemétbe. Egyes országokban vagy régiókban begyűjtő rendszerek működnek, amelyek felügyelik az elektromos és elektronikus hulladékokat. Európai Uniós országokban forduljon helyi berendezésszolgáltatójának képviselőjéhez vagy a Cambium Networks támogatási központjához, ha többet szeretne megtudni országa hulladékgyűjtési rendszeréről.

Uso previsto

IT

la serie cnPilot Enterprise Indoor Wall Plate (E-Series) di apparecchiature radio di Cambium Networks supporta la trasmissione dati su ponti radio a microonde Point to MultiPoint (PMP). Questo tipo di apparecchiatura radio è destinata esclusivamente ad applicazioni professionali per installazioni fisse all'interno. Queste radio contengono un'antenna integrata.

Installazione e funzionamento

l'installazione e il funzionamento di questo prodotto sono complessi. Per assicurare che il funzionamento sia conforme alle normative vigenti nel territorio in cui il dispositivo viene installato, Cambium raccomanda quindi l'installazione e la gestione del sistema da parte di professionisti, nonché l'osservanza delle istruzioni riportate in questa scheda. Ulteriori indicazioni sull'installazione e sul funzionamento sono disponibili nella guida del prodotto per l'utente, ai link web indicati.

L'installatore deve disporre di competenze, conoscenze ed esperienza sufficienti a eseguire l'installazione ed è responsabile per quanto segue:
- familiarità con le normative nazionali applicabili in vigore, comprese le norme sulle apparecchiature radio, sull'installazione elettrica, sulla protezione da sovratensioni e sui lavori in quota;
- l'installazione in conformità alle istruzioni di Cambium Networks;
- la conferma della corrispondenza delle impostazioni dell'apparecchiatura alle normative nazionali o regionali.

Durante l'installazione, osservare le seguenti istruzioni importanti che permettono di configurare l'apparecchiatura in conformità alle disposizioni delle normative nazionali.
- Assicurarsi che sull'apparecchiatura cnPilot E-Series sia installata la versione più recente del firmware (versione del sistema 3.x.y o successiva). Il software è disponibile sul sito Web del Centro assistenza di Cambium.
- Durante la configurazione dell'apparecchiatura, verificare che il codice regione impostato sia corretto (per i Paesi dell'UE, il codice della regione viene preimpostato in fabbrica) e selezionare il codice Paese corretto per il Paese in cui il prodotto viene installato.

Eventuali modifiche o cambiamenti non espressamente approvati da Cambium Networks potrebbero impedire all'utente di utilizzare l'apparecchiatura e rendere nulla la garanzia del produttore.

Informazioni sulla sicurezza del prodotto

osservare le regole di sicurezza riportate di seguito.

- Spegnere e scollegare sempre l'apparecchiatura prima di effettuare la manutenzione. L'alimentatore di cnPilot è il dispositivo di disconnessione primario.
- Quando il trasmettitore è acceso, vicino all'antenna sono presenti forti campi di radiofrequenza (RF). Interrompere sempre l'alimentazione del dispositivo cnPilot E-Series prima di effettuare interventi di manutenzione davanti all'antenna.
  - Rispettare la distanza minima di sicurezza per i prodotti E-Series, indicata di seguito.
  - Assicurarsi che l'apparecchiatura sia installata in una posizione tale da evitare qualsiasi rischio di radiazioni per le persone.
- È responsabilità dell'utente installare l'apparecchiatura in conformità con le normative nazionali. Si raccomanda di affidare l'installazione a un installatore professionista.
- Per alimentare l'apparecchiatura, utilizzare sempre le unità di alimentazione della piattaforma cnPilot E-Series indicate. Il mancato utilizzo del PSU specificato fornito da Cambium può comportare danni all'apparecchiatura e causare rischi per la sicurezza.
- L'involucro dell'unità per interni può risultare caldo al tatto durante il funzionamento.

Funzionamento nell'UE

CE

Bande di frequenza, alimentazione massima di funzionamento, distanze di sicurezza

nell'UE, i prodotti della serie E-Series cnPilot dual band a 2,4/5 GHz operano nelle bande di frequenza fino alla potenza massima indicata di seguito.

Banda di frequenza operativa	Standard UE	Limite di potenza massima (EIRP)	Uso consentito	Unità che supportano questa banda di frequenza
2401 – 2483 MHz	EN 300 328	100mW / 20dBm	Disponibile per uso generale in tutti i Paesi dell'UE	L'intera serie cnPilot E-Series
5470 – 5725 MHz	EN 301 893	1 W/30 dBm	Disponibile per uso generale in tutti i Paesi dell'UE	L'intera serie cnPilot E-Series

Per i prodotti della serie cnPilot E-Series utilizzati nell'UE, la distanza minima di sicurezza tra l'apparecchiatura e le persone è 12 cm.

Restrizioni e requisiti per l'autorizzazione all'uso

- Questa apparecchiatura è destinata esclusivamente all'uso esterno.
- I prodotti della serie cnPilot E-Series possono essere configurati per operare in bande di frequenza senza licenza, soggette a pianificazione delle frequenze all'interno dei singoli Paesi. Operatori e utenti finali devono assicurarsi che l'apparecchiatura sia installata e gestita in conformità alle norme vigenti nel Paese di funzionamento.

Dichiarazione di conformità UE semplificata

il produttore Cambium Networks Ltd dichiara che le apparecchiature radio di tipo cnPilot e410 / cnPilot e600 sono conformi alla Direttiva 2014/53/UE. Il testo integrale della dichiarazione di conformità UE è disponibile al seguente indirizzo Internet: http://www.cambiumnetworks.com/eu_dofc

Direttiva sui rifiuti di apparecchiature elettriche ed elettroniche (RAEE)

Non smaltire le apparecchiature elettroniche ed elettriche o gli accessori elettronici ed elettrici insieme ai rifiuti domestici. In alcuni Paesi o regioni sono stati allestiti sistemi di raccolta per la gestione dei rifiuti di apparecchiature elettriche ed elettroniche. Nei Paesi dell'Unione Europea, per informazioni sul sistema di raccolta dei rifiuti nel proprio Paese si prega di contattare il rappresentante locale del fornitore delle apparecchiature o il Centro assistenza di Cambium Networks.

Przeznaczenie

PL

Moduły radiowe Cambium Networks cnPilot Enterprise Indoor Wall Plate (serii E) obsługują transmisję danych przez łącza mikrofalowe typu Point to MultiPoint (PMP). Moduły radiowe są przeznaczone do zastosowań profesjonalnych i użytku wyłącznie w stacjonarnych instalacjach wewnętrznych. Te radia zawierają zintegrowaną antenę.

Instalacja i obsługa

Instalacja i obsługa tego produktu są działaniami o wysokim stopniu złożoności, dlatego Cambium zaleca, aby były one realizowane przez odpowiednio wykwalifikowane osoby, aby zagwarantować zgodność z przepisami obowiązującymi w miejscu eksploatacji urządzenia. Należy postępować zgodnie z instrukcjami podanymi w ulotce. Dodatkowe wskazówki na temat instalacji i obsługi produktu zawiera podręcznik użytkownika patrz łącza internetowe.

Instalator musi mieć odpowiednie kwalifikacje, wiedzę i doświadczenie, aby przeprowadzić montaż. Zakres odpowiedzialności:
- Znajomość aktualnie obowiązujących przepisów w zakresie komunikacji radiowej, instalacji elektrycznych, ochrony przeciwprzepięciowej i pracy na wysokości.
- Przeprowadzenie instalacji zgodnie z wytycznymi Cambium Networks.
- Potwierdzenie, że parametry pracy urządzenia są zgodne z obowiązującymi przepisami krajowymi i regionalnymi.

Podczas instalacji należy przestrzegać następujących ważnych instrukcji. Zapewni to zgodność z obowiązującymi przepisami.
- Urządzenie cnPilot serii E musi mieć najnowszą wersję firmware (System Release 3.x.y lub nowszą). Oprogramowanie jest dostępne do pobrania na stronie Cambium Support Centre.
- Podczas konfigurowania sprzętu należy zawsze wybierać właściwy kod regionu i kraju w miejscu wdrożenia (w przypadku modeli oferowanych w UE kod regionu jest prekonfigurowany fabrycznie).

Zmiany i modyfikacje, które nie zostały wyraźnie zatwierdzone przez firmę Cambium Networks, mogą unieważnić pozwolenie na użytkowanie sprzętu oraz spowodują utratę gwarancji producenta.

Bezpieczeństwo użytkowania

Należy pamiętać o następujących zasadach:
- Przed przystąpieniem do serwisowania urządzenia należy je wyłączyć i odłączyć od źródła zasilania. Główną metodą odłączania zasilania jest odpięcie zasilacza przeznaczonego dla urządzenia cnPilot.
- Gdy nadajnik jest włączony, w pobliżu anteny występują silne pola promieniowania o częstotliwości radiowej. Przed przystąpieniem do prac serwisowych przed anteną należy koniecznie wyłączyć urządzenie cnPilot serii E.
  - Należy przestrzegać minimalnej bezpiecznej odległości dla produktów z serii E, która podano poniżej.
  - Upewnić się, że urządzenie jest montowane w miejscu, gdzie promieniowanie nie będzie stwarzać zagrożeń dla ludzi.
- Odpowiedzialność za montaż urządzenia zgodnie z obowiązującymi przepisami spoczywa na użytkowniku.

ES

Uso previsto

Los productos de radiocomunicación de la serie cnPilot Enterprise Indoor Wall Plate (serie E) de Cambium Networks admiten transmisión de datos a través de enlaces de microondas de punto a multipunto (PMP). Este equipo de radiocomunicación se ha diseñado para aplicaciones profesionales y exclusivamente para instalaciones interiores fijas. Estas radios contienen una antena integrada.

Instalación y operación

la instalación y la operación de este producto son complejos; Cambium recomienda una instalación y gestión profesional del sistema para garantizar que su operación cumple con la normativa de la región en la que está instalado el producto. Siga las instrucciones de este folleto. En la guía de usuario del producto (consulte el enlace más abajo) hay más información relativa a la instalación y la operación.

El instalador debe tener la suficiente competencia, formación y experiencia para realizar la instalación. Además, es responsable de lo siguiente:

- Conocer la legislación nacional en vigor que sea de aplicación, así como de las normativas radioeléctricas, de instalaciones eléctricas, de protección contra sobretensiones y de trabajo en altura.
- Realizar la instalación siguiendo las instrucciones de Cambium Networks.
- Confirmar que los ajustes del equipo cumplen con la legislación nacional o regional

Tenga en cuenta las importantes indicaciones que aparecen a continuación durante la instalación. Esto configurará el equipo de conformidad con la legislación nacional.

- Asegúrese de que el equipo cnPilot serie E dispone de la versión de firmware más reciente (System Release 3.x.y o superior). El software está disponible en el sitio web del Centro de soporte de Cambium.
- Durante la configuración del equipo, compruebe que el código de región está establecido (en los productos de la UE viene preestablecido de fábrica) y seleccione el código del país concreto en el que se esté instalando el producto.

Los cambios y las modificaciones no autorizados de forma explícita por Cambium Networks pueden invalidar la autorización otorgada al usuario para utilizar el equipo e invalidarán la garantía del fabricante.

Información de seguridad del producto.

Observe las siguientes normas de seguridad:

- Apague y desconecte el equipo siempre antes de realizar trabajos de mantenimiento. La fuente de alimentación del cnPilot es el dispositivo de desconexión principal.
- Habrá niveles de radiofrecuencia (RF) elevados cerca de la antena cuando el transmisor esté encendido. Apague siempre la alimentación del dispositivo cnPilot serie E antes de realizar trabajos de mantenimiento frente a la antena.
  - Tenga en cuenta la distancia de seguridad mínima para los productos de la serie E que se muestra más abajo.
  - Asegúrese de que el equipo está instalado en una posición que evite cualquier peligro de radiación sobre las personas.
- Es responsabilidad del usuario realizar la instalación del equipo de acuerdo con la legislación nacional. Se recomienda que un profesional realice la instalación.
- Utilice siempre las fuentes de alimentación específicas de la plataforma cnPilot serie E para alimentar el equipo. El hecho de no utilizar la alimentación PSU especificada de Cambium podría provocar daños en el equipo y representar un riesgo para la seguridad.
- La carcasa de la unidad interior debe estar caliente al tacto cuando está en funcionamiento.

Operación en la UE

Bandas de frecuencia, potencia máxima de trabajo y distancia de seguridad

En la UE, los productos cnPilot serie E de doble banda a 2,4 / 5 GHz operan con las siguientes bandas de frecuencia hasta la máxima potencia indicada:

Banda de frecuencia de operación	Norma europea	Límite de potencia máxima (PIRE)	Uso permitido	Modelos que admiten esta banda de frecuencia
2401 – 2483 MHz	EN 300 328	100mW/20dBm	Disponible para uso general en todos los países de la UE	Toda la serie E cnPilot
5470 – 5725 MHz	EN 301 893	1 W/30 dBm	Disponible para uso general en todos los países de la UE	Toda la serie E cnPilot

Para los productos cnPilot serie E implementados en la UE, la distancia mínima de seguridad entre el equipo y las personas es de 12 cm.

Operacion en la UE. Restricciones y requisitos de autorización para el uso:

- Este equipo se ha diseñado únicamente para uso exterior.
- Los productos cnPilot serie E pueden configurarse para funcionar en bandas de frecuencia no licenciadas sujetas a la planificación de frecuencias de los distintos países. Los operadores o los usuarios finales deben garantizar que el equipo se ha instalado y funciona de acuerdo con la normativa aplicable del país de operación.

Declaración de conformidad simplificada de la UE

por el presente texto, el fabricante Cambium Networks Ltd declara que los tipos de equipo de radiocomunicación cnPilot e410 / cnPilot e600 cumplen la directiva 2014/53/UE. El texto completo de la Declaración de conformidad de la UE está disponible en la siguiente dirección de internet: http://www.cambiumnetworks.com/eu_dofc.

Directiva relativa a los residuos de aparatos eléctricos y electrónicos (RAEE)

No deseche el equipo electrónico y eléctrico o los accesorios electrónicos y eléctricos con los residuos domésticos. En algunos países y algunas regiones se han establecido sistemas de recogida para tratar los desechos de equipos eléctricos y electrónicos. En los países de la Unión Europea, póngase en contacto con el proveedor representante local del equipo o con el Centro de soporte de Cambium Networks para obtener más información sobre los sistemas de recogida de desechos en su país.

TR

Kullanım amacı

Cambium Networks cnPilot Enterprise Indoor Wall Plate (E-Serisi), Noktadan Çoklu Noktaya (PMP) mikrodalga hatları üzerinden veri gönderimini destekler. Bu telsiz ekipmanı sadece sabit iç mekan kurulumlarına yönelik profesyonel kullanım için tasarlanmıştır. Bu telsizler entegre bir anten içerir.

Kurulum ve Çalıştırma

Bu ürünün kurulum ve çalıştırma işlemlerinin karmaşık olmasından dolayı Cambium, çalıştırma işleminin ürünün kurulu olduğu bölgedeki kurallarla uyumlu olmasını sağlamak için sistemin kurulum ve yönetiminin bir profesyonel tarafından yapılmasını önerir. Lütfen bu broşürde yer alan talimatları uygulayın. Kurulum ve çalıştırma hakkında daha fazla bilgi, ürünün kullanım kılavuzunda mevcuttur; daha fazla bilgi için aşağıdaki internet bağlantılarına göz atın.

Kurulumu yapan kişinin kurulum görevini gerçekleştirebilecek düzeyde yeterli bilgi, beceri ve deneyime sahip olması gerekir ve bu kişi şunlardan sorumludur:

- Telsiz mevzuatı, elektrikli aletlerin kurulum mevzuatı, aşırı gerilim koruma mevzuatı ve "yüksekte çalışma" mevzuatı da dahil olmak üzere yürürlükteki mevcut ulusal mevzuatlara aşına olmak
- Kurulumu Cambium Networks talimatlarına göre gerçekleştirmek
- Ekipman ayarlarının ulusal ya da bölgesel mevzuatlara uygun olduğunu onaylamak

Kurulum sırasında lütfen aşağıdaki önemli talimatları uygulayın. Bu işlem, ekipmanın ulusal düzenleyici mevzuatlara uyumluluğunu sağlayacaktır.

- cnPilot E-Serisi ekipmanın en son donanım yazılımı sürümüyle (Sistem Yayını 3.x.y veya üzeri) donatıldığından emin olun. Yazılım, Cambium Destek Merkezi web sitesinden temin edilebilir.
- Ekipmanın kurulumu sırasında ürünün kurulduğu ülke için geçerli olan doğru bölge koduna ayarlandığını doğrulayın (AB ürünleri için bölge kodu fabrika ön ayarlıdır) ve ardından ürünün kurulduğu söz konusu ülke için doğru ülke kodunu seçin.

Açık şekilde Cambium Networks tarafından onaylanmamış değişiklikler veya düzeltmeler kullanıcının ekipmanı çalıştırma yetkisini geçersiz kılabilir ve üretici garantisini hükümsüz kılabilir.

Ürün Güvenlik Bilgileri

Aşağıdaki güvenlik kurallarına uyun:

- Servis bakımı yapmadan önce daima ekipmanı kapatın ve fişten çekin. cnPilot güç kaynağı birincil devre kesme cihazıdır.
- Verici açık durumdayken anten yakınında güçlü radyo frekansı (RF) alanları bulunacaktır. Anten önünde bakım faaliyetleri gerçekleştirmeden önce daima cnPilot E-Serisi cihazına gelen gücü kapatın.
  - E-Serisi ürünler için aşağıda sunulmuş olan minimum güvenli mesafe sınırına uyun.
  - Ekipmanın insanlar için herhangi bir radyasyon tehlikesi oluşturmayacak şekilde kurulduğundan emin olun.
- Ekipmanın ulusal mevzuatlara uygun şekilde kurulması kullanıcının sorumluluğundadır. Kurulum işinin profesyonel kurulum işlemi yapan bir kişiye verilmesi önerilir.
- Ekipmana güç sağlamak için daima belirtilmiş olan cnPilot E-Serisi platformu güç kaynağı ünitesini (PSU) kullanın. Cambium tarafından tedarik edilen belirtilmiş Ethernet Üzerinden Güç (PSU) ünitesinin kullanılmaması ekipman hasarına ve güvenlik tehlikesine neden olabilir.
- Çalıştırma sırasında iç mekan ünite mahfazası dokunulamayacak düzeyde sıcak olabilir.

AB'de Çalıştırma

Frekans Bantları, Maksimum Çalıştırma Gücü ve Güvenli Mesafe

AB'de 2,4 GHz / 5 GHz çift bant cnPilot E-Serisi ürünler aşağıdaki frekans bantlarında, gösterilen en yüksek güçte çalıştırılır:

Çalıştırma Frekans Bandı	AB Standardı	Maksimum Güç Sınırı (EIRP)	İzin verilen kullanım	Bu frekans bandını destekleyen üniteler
2401 – 2483 MHz	EN 300 328	100mW / 20dBm	Tüm AB ülkelerinde genel kullanıma uygundur	Tüm cnPilot E-Serisi
5470 – 5725 MHz	EN 301 893	1 Watt / 30 dBm	Tüm AB ülkelerinde genel kullanıma uygundur	Tüm cnPilot E-Serisi

AB'de kurulumu yapılan cnPilot E-Serisi ürünler için ekipman ve insanlar arasındaki minimum güvenli mesafe 12 cm'dir.

Kullanım izni kısıtlamaları ve gerekllilikleri:

- Bu ekipman sadece dış mekan kullanımı içindir.
- cnPilot E-Serisi ürünler farklı ülkelerdeki frekans planlamasına bağlı olmak üzere, lisanssız frekans bantlarında çalışacak şekilde yapılandırılabilir. Operatörler/ Son Kullanıcılar ekipmanın çalıştırma işleminin yapılacağı ülkede yürürlükte bulunan mevzuata göre kurulum ve çalıştırma işlemlerinin gerçekleştirilmesini sağlamalıdır.

Basitleştirilmiş AB Uygunluk Beyanı

İşbu beyan metniyle üreticiCambium Networks Ltd. şirketi, cnPilot CnPilot e410 / cnPilot e600 telsiz ekipman türlerinin 2014/53/EU Yönergesiyle uyumlu olduğunu beyan eder. AB uygunluk beyanının tam metnine erişilebilecek internet adresi: http://www.cambiumnetworks.com/eu_dofc

Atık Elektrikli ve Elektronik Ekipmanlar (WEEE) Yönergesi

Lütfen Elektronik ve Elektrikli Ekipmanları veya Elektronik ve Elektrikli Aksesuarları ev atıklarınızla birlikte atmayın. Bazı ülkelerde ya da bölgelerde elektrikli ve elektronik ekipman atıklarının yönetimi için toplama sistemleri kurulmuştur. Avrupa Birliği ülkeleri için geçerli olmak üzere, ülkenizdeki atık toplama sistemi hakkında bilgi için yerel ekipman tedarikçi temsilcinizle veya Cambium Networks Destek Merkezi'yle iletişime geçin.

US CA UK IE NO

AP Management

Standalone	Access Point can be managed directly from its GUI by selecting the 'Configure' tab on the menu, and setting up a wireless LAN.
Controller	Access Point can be onboarded to cnMaestro network controller system, either on-premises or the cloud version at https://cloud.cambiumnetworks.com.

For management from cloud please ensure the AP has connectivity to the internet. Connectivity can be verified using tools such as ping from the 'Troubleshooting' tab of the Access Point GUI. Connection status can be monitored from the AP dashboard.

CZ

AP Řízení

Samostatný	APŘístupový bod lze spravovat přímo z jeho grafického rozhraní tím, že vyberete kartu "Konfigurovat" v nabídce a nastavíte bezdrátovou síť LAN.
Ovladač	Přístupový bod může být integrován do systému řadiče sítě cnMaestro, a to jak v budově, tak v cloudu na adrese https://cloud.cambiumnetworks.com.

Pro správu z cloudu se ujistěte, že AP má připojení k internetu. Připojení lze ověřit pomocí nástrojů, jako je ping z karty "Odstraňování problémů" v GUI Access Point. Stav připojení lze sledovat z panelu AP.

FR

AP La gestion

Autonome	Le point d'accès peut être géré directement à partir de son interface graphique en sélectionnant l'onglet 'Configurer' du menu et en configurant un réseau local sans fil.
Manette	Le point d'accès peut être intégré au système de contrôleur réseau cnMaestro, sur site ou dans la version cloud à l'adresse https://cloud.cambiumnetworks.com.

Pour la gestion depuis le cloud, assurez-vous que le point d'accès dispose d'une connectivité à Internet. La connectivité peut être vérifiée à l'aide d'outils, tels que le ping, dans l'onglet 'Dépannage' de l'interface graphique d'Access Point. L'état de la connexion peut être surveillé à partir du tableau de bord AP.

DE

AP Verwaltung

Eigenständige	Der Access Point kann direkt von der GUI aus verwaltet werden, indem Sie im Menü die Registerkarte "Konfigurieren" auswählen und ein WLAN einrichten.
Regler	Access Point kann in das cnMaestro-Netzwerkcontrollersystem integriert werden, entweder lokal oder in der Cloud unter https://cloud.cambiumnetworks.com.

Stellen Sie für das Management über die Cloud sicher, dass der AP eine Verbindung zum Internet hat. Die Konnektivität kann mit Tools wie dem Ping auf der Registerkarte "Fehlerbehebung" der Access Point-Benutzeroberfläche überprüft werden. Der Verbindungsstatus kann vom AP-Dashboard aus überwacht werden.

HU

AP Verwaltung

Eigenständige	Der Access Point kann direkt von der GUI aus verwaltet werden, indem Sie im Menü die Registerkarte "Konfigurieren" auswählen und ein WLAN einrichten.
Regler	Access Point kann in das cnMaestro-Netzwerkcontrollersystem integriert werden, entweder lokal oder in der Cloud unter https://cloud.cambiumnetworks.com.

Stellen Sie für das Management über die Cloud sicher, dass der AP eine Verbindung zum Internet hat. Die Konnektivität kann mit Tools wie dem Ping auf der Registerkarte "Fehlerbehebung" der Access Point-Benutzeroberfläche überprüft werden. Der Verbindungsstatus kann vom AP-Dashboard aus überwacht werden.

IT

AP Verwaltung

Eigenständige	Der Access Point kann direkt von der GUI aus verwaltet werden, indem Sie im Menü die Registerkarte "Konfigurieren" auswählen und ein WLAN einrichten.
Regler	Access Point kann in das cnMaestro-Netzwerkcontrollersystem integriert werden, entweder lokal oder in der Cloud unter https://cloud.cambiumnetworks.com.

Stellen Sie für das Management über die Cloud sicher, dass der AP eine Verbindung zum Internet hat. Die Konnektivität kann mit Tools wie dem Ping auf der Registerkarte "Fehlerbehebung" der Access Point-Benutzeroberfläche überprüft werden. Der Verbindungsstatus kann vom AP-Dashboard aus überwacht werden.

ES

AP Verwaltung

Eigenständige	Der Access Point kann direkt von der GUI aus verwaltet werden, indem Sie im Menü die Registerkarte "Konfigurieren" auswählen und ein WLAN einrichten.
Regler	Access Point kann in das cnMaestro-Netzwerkcontrollersystem integriert werden, entweder lokal oder in der Cloud unter https://cloud.cambiumnetworks.com.

Stellen Sie für das Management über die Cloud sicher, dass der AP eine Verbindung zum Internet hat. Die Konnektivität kann mit Tools wie dem Ping auf der Registerkarte "Fehlerbehebung" der Access Point-Benutzeroberfläche überprüft werden. Der Verbindungsstatus kann vom AP-Dashboard aus überwacht werden.

TR

AP Verwaltung

Eigenständige	Der Access Point kann direkt von der GUI aus verwaltet werden, indem Sie im Menü die Registerkarte "Konfigurieren" auswählen und ein WLAN einrichten.
Regler	Access Point kann in das cnMaestro-Netzwerkcontrollersystem integriert werden, entweder lokal oder in der Cloud unter https://cloud.cambiumnetworks.com.

Stellen Sie für das Management über die Cloud sicher, dass der AP eine Verbindung zum Internet hat. Die Konnektivität kann mit Tools wie dem Ping auf der Registerkarte "Fehlerbehebung" der Access Point-Benutzeroberfläche überprüft werden. Der Verbindungsstatus kann vom AP-Dashboard aus überwacht werden.

Package content

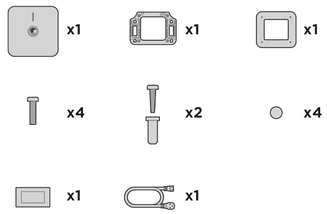

Ceiling Tile Mounting

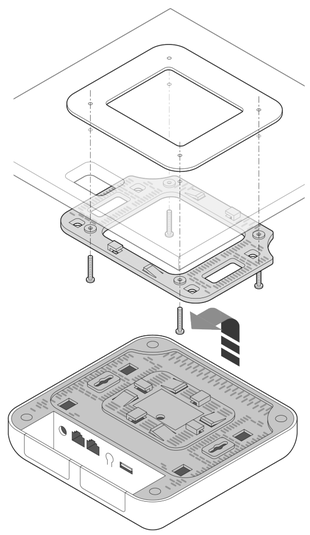

24mm T-Bar Rail Mounting

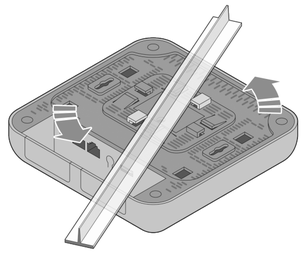

14mm T-Bar Rail Mounting

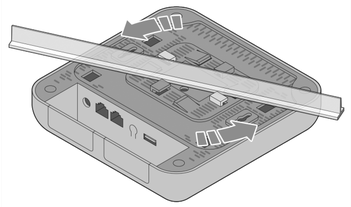

38mm T-Bar Rail Mounting

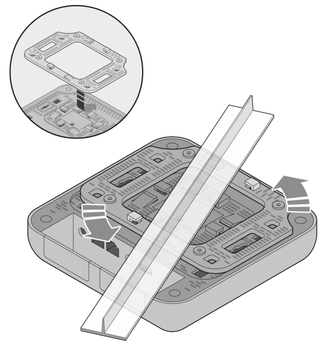

Wall Mounting

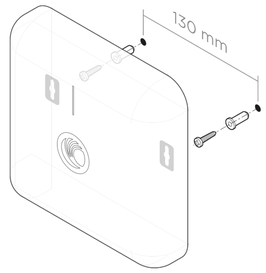

Rubber feet Assembly

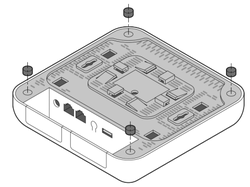

Powering up

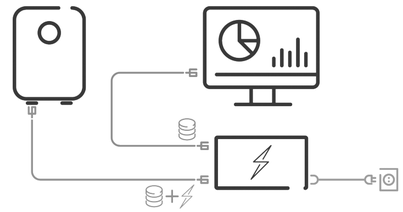

DHCP/192.168.0.1

admin/admin

https://cloud.cambiumnetworks.com

1. To create a Cambium account, go to **support.cambiumnetworks.com** and click **Register** on the top-right.
2. To create a cnMaestro instance, go to **cloud.cambiumnetworks.com** and click **Create a Company Account**.

https://support.cambiumnetworks.com

US CA UK IE NO

Quick Link Setup

1. Using a web browser, navigate to 169.254.1.1 and login with **username: admin** and **password: admin**
2. Navigate to the Quick Start menu and click **Go To Next Page**.
3. Configure Region and Country of operation. Click the **Go To Next Page**.
4. Configure Carrier Frequency. Click the **Go To Next Page**.
5. Select Synchronization source. Click the ***Go To Next Page***.
6. Configuration - IP Address, Subnet Mask, and Gateway IP, Address OR DHCP state to **Enabled** to have the IP address, subnet mask, and gateway IP address automatically configured by a DHCP server. Click the Go **To Next Page**.
7. Click S**ave Changes**. Click **Reboot**.

DE

Quick Link Setup

1. Navigieren Sie mit einem Webbrowser zu 169.254.1.1 und melden Sie sich mit an Benutzername: **admin** und Passwort: **admin**
2. Navigieren Sie zum Schnellstartmenü und klicken Sie auf **Go To Next Page**.
3. Region und Betriebsland konfigurieren. Klicken Sie auf **Go To Next Page**.
4. Trägerfrequenz konfigurieren. Klicken Sie auf **Go To Next Page**.
5. Wählen Sie Synchronisationsquelle. Klicken Sie auf ***Go To Next Page***.
6. Konfiguration – IP-Adresse, Subnetzmaske und IP-Gateway. Adresse ODER DHCP-Status auf Aktiviert, um die IP-Adresse, Subnetzmaske und Gateway-IP-Adresse automatisch von einem DHCP-Server zu konfigurieren. Klicken Sie auf **Go To Next Page**.
7. Klicken Sie auf Änderungen speichern. Klicken Sie auf **Reboot**.

PL

Ustawienia Quick Link

1. Za pomocą przeglądarki internetowej przejdź do 169.254.1.1 i zaloguj się nazwa użytkownika: **admin** i hasło: **admin**
2. Przejdź do menu Szybki start i kliknij Przejdź do następnej strony. **Go To Next Page**.
3. Skonfiguruj region i kraj operacji. Kliknij **Go To Next Page**.
4. Skonfiguruj częstotliwość przewoźnika. Kliknij **Go To Next Page**.
5. Wybierz Źródło synchronizacji. Kliknij ***Go To Next Page***.
6. Konfiguracja - adres IP, maska podsieci i bramka IP. Adres LUB stan DHCP na Włączone, aby adres IP, maska podsieci i adres IP bramy były automatycznie konfigurowane przez serwer DHCP. Kliknij **Go To Next Page**.
7. Kliknij Zapisz zmiany. Kliknij **Reboot**.

CZ

Rychlé nastavení připojení

1. Pomocí webového prohlížeče přejděte na stránku 169.254.1.1 a přihlaste se uživatelské jméno: **admin** a heslo: **admin**
2. Přejděte do nabídky Rychlý start a klepněte na tlačítko **Go To Next Page**.
3. Konfigurujte oblast a zemi provozu. Klikněte na tlačítko **Go To Next Page**.
4. Konfigurace kmitočtu nosiče. Klikněte na tlačítko **Go To Next Page**.
5. Vyberte Zdroj synchronizace. Klikněte na tlačítko ***Go To Next Page***.
6. Konfigurace - adresa IP, maska podsítě a IP brána. Adresa NEBO stav DHCP na Povoleno, aby adresa IP, maska podsítě a IP adresa brány byly automaticky nakonfigurovány serverem DHCP. Klikněte na tlačítko **Go To Next Page**.
7. Klepněte na tlačítko Uložit změny. Klikněte na tlačítko **Reboot**.

HU

Gyors kapcsolat beállítása

1. Böngészővel navigáljon 169.254.1.1-re és jelentkezzen be a felhasználónév: **admin** és jelszó: **admin**
2. Keresse meg a Gyorsindítás menüt, és kattintson a gombra **Go To Next Page**.
3. Konfigurálja a régiót és a működési országot. kettyenés **Go To Next Page**.
4. A szolgáltatói gyakoriság konfigurálása. kettyenés **Go To Next Page**.
5. Válassza a Szinkronizálási forrás lehetőséget. kettyenés ***Go To Next Page***.
6. Konfiguráció - IP cím, alhálózati maszk és IP-átjáró. Cím OR DHCP állapot engedélyezve az IP cím, az alhálózati maszk és az átjáró IP-címének DHCP-kiszolgáló által történő konfigurálásához. kettyenés **Go To Next Page**.
7. Kattintson a Módosítások mentése gombra. kettyenés **Reboot**.

ES

Configuración de enlace rápido

1. Usando un navegador web, navegue hasta 169.254.1.1 e inicie sesión con nombre de usuario: **admin** y contraseña: **admin**
2. Vaya al menú Inicio rápido y haga clic en **Go To Next Page**.
3. Configurar región y país de operación. Hacer clic **Go To Next Page**.
4. Configurar la frecuencia de portadora. Hacer clic **Go To Next Page**.
5. Seleccione la fuente de sincronización. Hacer clic ***Go To Next Page***.
6. Configuración: dirección IP, máscara de subred e IP de la puerta de enlace. La dirección O el estado DHCP a Habilitado para tener la dirección IP, la máscara de subred y la dirección IP de la puerta de enlace configuradas automáticamente por un servidor DHCP. Hacer clic **Go To Next Page**.
7. Haga clic en Guardar cambios. Hacer clic **Reboot**.

FR

Configuration de lien rapide

1. À l'aide d'un navigateur Web, naviguez jusqu'à 169.254.1.1 et connectez-vous à l'aide de nom d'utilisateur: **admin** et mot de passe: **admin**
2. Naviguez jusqu'au menu de démarrage rapide et cliquez sur **Go To Next Page**.
3. Configurez la région et le pays d'exploitation. Cliquez **Go To Next Page**.
4. Configurer la fréquence porteuse. Cliquez **Go To Next Page**.
5. Sélectionnez la source de synchronisation. Cliquez **Go To Next Page.**
6. Configuration - Adresse IP, masque de sous-réseau et passerelle IP. Address OR DHCP state sur **Enabled** pour que l'adresse IP, le masque de sous-réseau et l'adresse IP de la passerelle soient automatiquement configurés par un serveur DHCP. Cliquez **Go To Next Page**.
7. Cliquez sur Enregistrer les modifications. Cliquez **Reboot**.

IT

Impostazione collegamento rapido

1. Utilizzando un browser Web, accedere a 169.254.1.1 e accedere con nome utente: **admin** e password: **admin**
2. Passare al menu Avvio rapido e fare clic **Go To Next Page**.
3. Configura Regione e Paese di operazione. clic **Go To Next Page**.
4. Configurare la frequenza portante. clic **Go To Next Page**.
5. Seleziona Sorgente di sincronizzazione. clic ***Go To Next Page***.
6. Configurazione: indirizzo IP, subnet mask e gateway IP. Indirizzo O stato DHCP su Abilitato per avere l'indirizzo IP, la maschera di sottorete e l'indirizzo IP del gateway configurati automaticamente da un server DHCP. clic **Go To Next Page**.
7. Fai clic su Salva modifiche. clic **Reboot**.

TR

Hızlı Bağlantı Kurulumu

1. Bir web tarayıcısı kullanarak 169.254.1.1'e gidin ve ile giriş yapın kullanıcı adı: **admin** ve şifre: **admin**
2. Navigate to the Quick Start menu and click **Go To Next Page**.
3. Hızlı Başlangıç menüsüne gidin ve tıklayın: **Go To Next Page**.
4. Taşıyıcı Frekansını Yapılandırın. Tıkla **Go To Next Page**.
5. Senkronizasyon kaynağını seçin. Tıkla ***Go To Next Page***.
6. Yapılandırma - IP Adresi, Alt Ağ Maskesi ve Ağ Geçidi IP'si. IP adresi, alt ağ maskesi ve ağ geçidi IP adresini otomatik olarak bir DHCP sunucusu tarafından yapılandırılmak üzere adres VEYA DHCP durumu Etkinleştir. Tıkla **Go To Next Page**.
7. Değişiklikleri Kaydet 'i tıklayın. Yeniden Başlat'ı tıklayın.